ZESPOŁY OPOROWE DO WYKOPÓW ZIEMNYCH
TYP C - ciężki

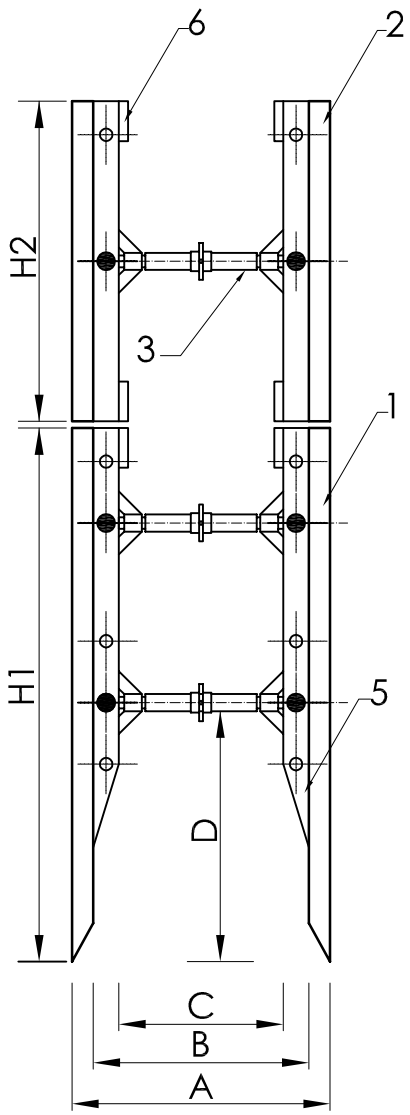

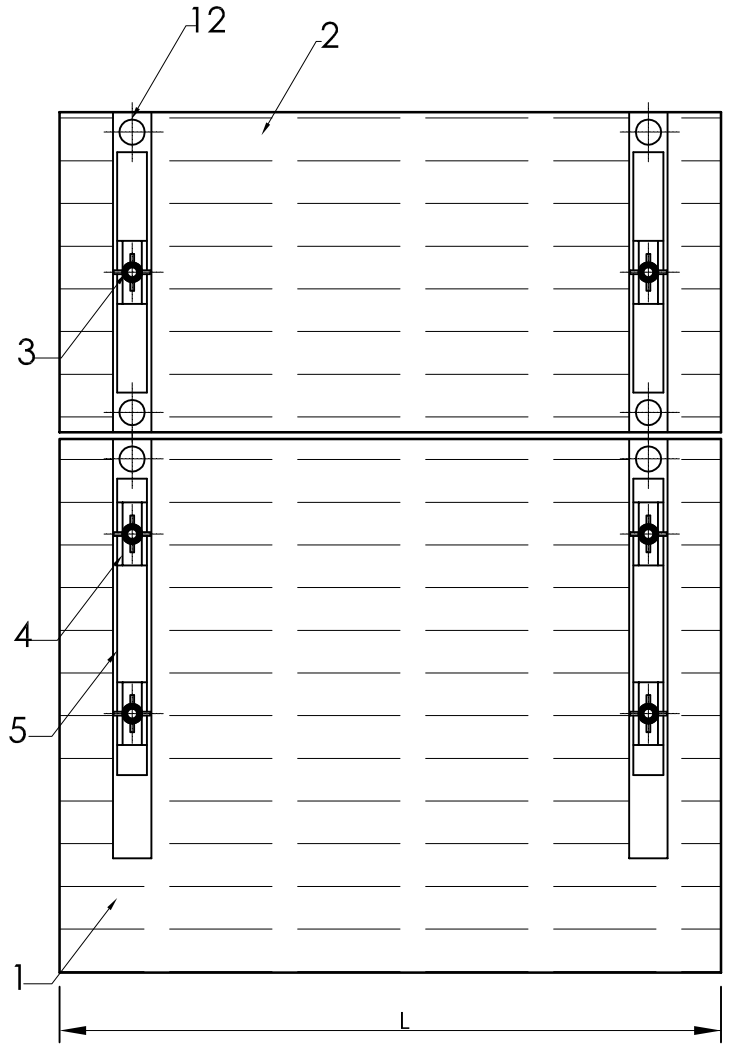

Widok obudowy

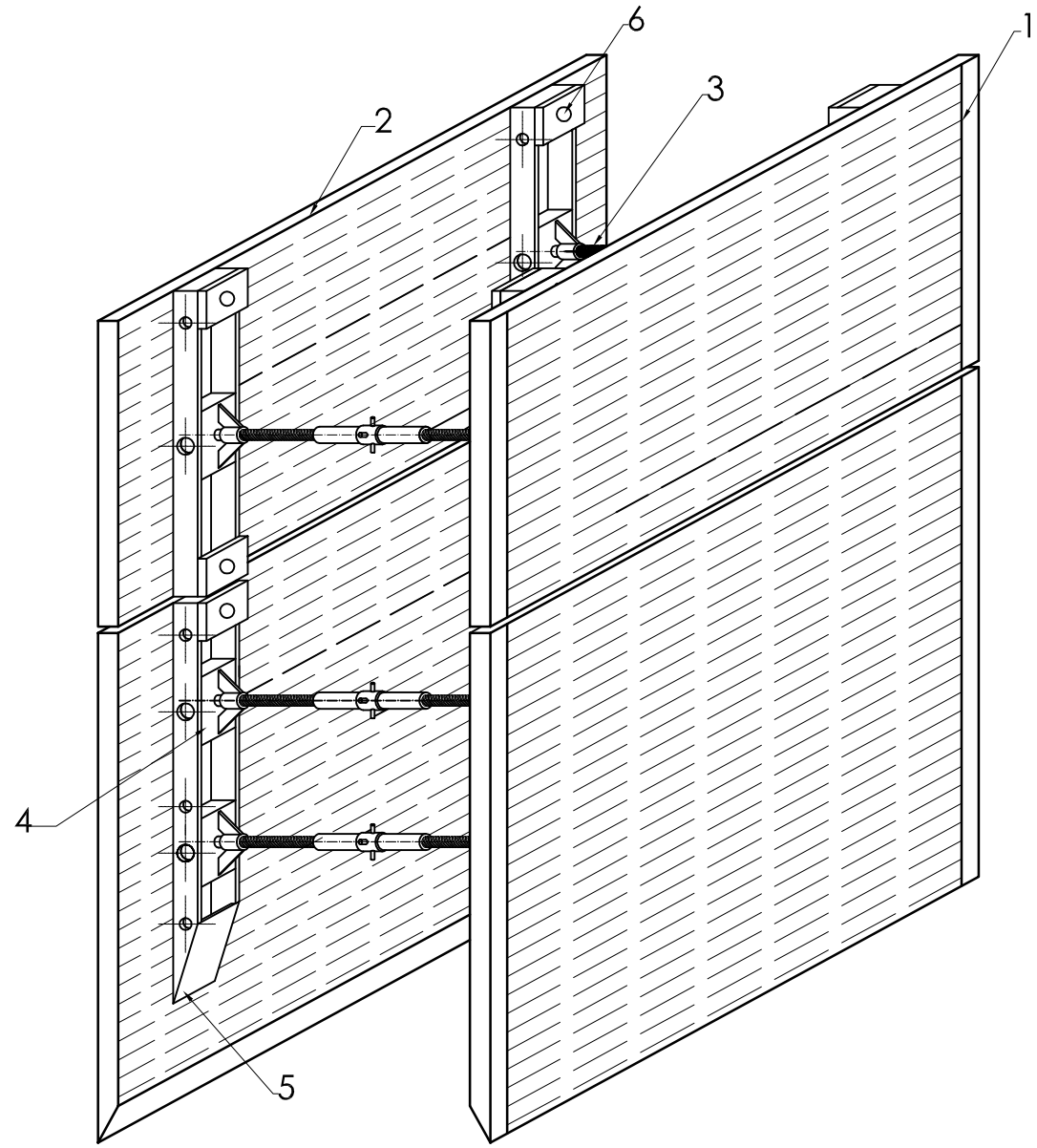

ELEMENTY

1.Płyta podstawowa TYP C
2.Przystawka TYP C
3.Śruba rozporowa
4.Wkładka ustalająca
5.Belka wspornikowa
6.Otwór do zaczepienia zawiesia

PRZYKŁADOWE PARAMETRY TECHNICZNE ZESTAWÓW OPORYCH:

Szerokość wykopu	A=1210 - 2630 mm
Prześwit między płytami	B=1010 - 2430 mm
Prześwit roboczy	C=770 - 2190 mm
Przestrzeń robocza	Dmax=1200 mm Dmin=800mm
Max. głebokość wykopu	H=5500 mm

PARAMETRY EKSPLOATACYJNE

Długośc płyt	L=3100 mm
Wysokość płyt	H1=2500 mm
	H2=1500 mm
Nacisk gruntu	48,00 kN/m2
Masa całkowita	płyta podst. 1770kg przystaw.1160kg
Przeswit montaż	2630mm

PRACOWNIA PROJEKTOWA SIECI I INSTALACJI SANITARNYCH ul. Marii Koszutskiej 10 62-800 Kalisz			
Branża: Instalacje sanitarne			
Stadium: Projekt budowlany	WODOCIĄG TRANZYTOWY ZE STACJĄ HYDROFOROWĄ W M-ŚCI WOLICA, GMINA GODZIESZE WIELKIE POWIAT KALISKI		
Projektant: mgr inż. A. Lisiecki Nr BN-10,9/40/82; WKP/IS/2838/01	Podpis:	Inwestor: GMINA GODZIESZE WIELKIE ul. 11 Listopada 10 62-872 Godziesze Wielkie	Data: 12.2011r.
			Skala: -------
Projektant: mgr inż. S. Lisiecki Nr 7131-7132/172/PW/2002; WKP/IS/00101/03	Podpis:	ZESTAWY OPOROWE DO WYKOPÓW ZIEMNYCH	Nr rys. 9